舒洋微信公众号

舒洋官网二维码

舒洋抖音二维码

产品画册

PRODUCT BROCHURE

广州市舒洋电子设备有限公司

地址：广州市白云区石门街红星珠岗路63号第三工业区B8
电话：+86-020-31218071
传真：+86-020-31218071
邮箱：gz@sydzlight.com
网址：www.sydzlight.com
http：//shuyanglight.en.alibaba.com

2021

广州市舒洋电子设备有限公司

ABOUT US

公司简介

广州市舒洋电子设备有限公司

Guangzhou Shuyang Electronic Equipment Co., Ltd

广州市舒洋电子设备有限公司成立于2014年，注册资金1000万元。坐落在广州白云区石门街珠岗路第三工业区。专注于舞台灯光，户外景观亮化设备的研发，生产，销售，工程。

我们的产品畅销于北美，西欧，东南亚及整个大中华区，在行业内有一定的影响力。

公司先后于2017年2018年加入了广东省演艺设备行业商会，广东省声像灯光科技促进会。并在此期间与商会有着紧密的配合，为商会工作做出了积极的贡献。

我们有自己的研发团队，平均一个季度出一到两款自主研发产品，获得过多项专利证书，并通过广州质量监督检测研究院的严格检测，2017年我司通过ISO9001质量管理体系认证，CE ROSH认证。

争做一流产品，争创一流品牌是我们一直以来的发展理念，我们每年都有参与行业展销会，包括，广州，上海，德国，美国，英国等专业灯光音响展。通过一系列的推广和广泛的市场应用，为我们公司的发展起到了非常重要的作用。

2018年底，我司有幸通过高新技术企业的认定。越来越多的政符支持，越来越强的发展队伍，我相信在未来我们一定能够蓬勃发展，创造辉煌！

旗下品牌

JMC 剧梦场

XHDM 辛海灯明

CERTIFICATE OF HONOR
荣誉证书

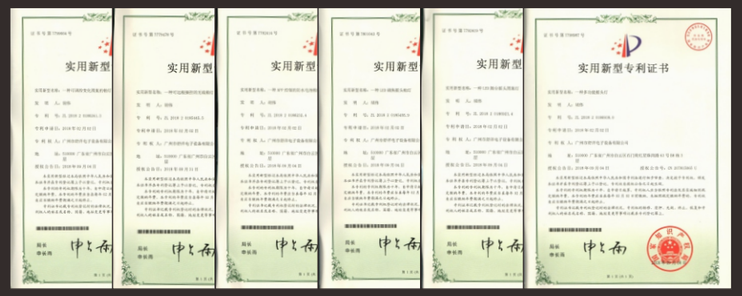

CATALOG
目录

摇头光束灯系列	01-07
户外防水系列	08-10
LED摇头染色灯	11-14
影视灯系列	14-15
LED染色灯系列	16-20
追光灯系列	20-22
效果灯系列	23-27
特效系列	27-29
控制系列	29-32

PROJECT CASE
工程案例

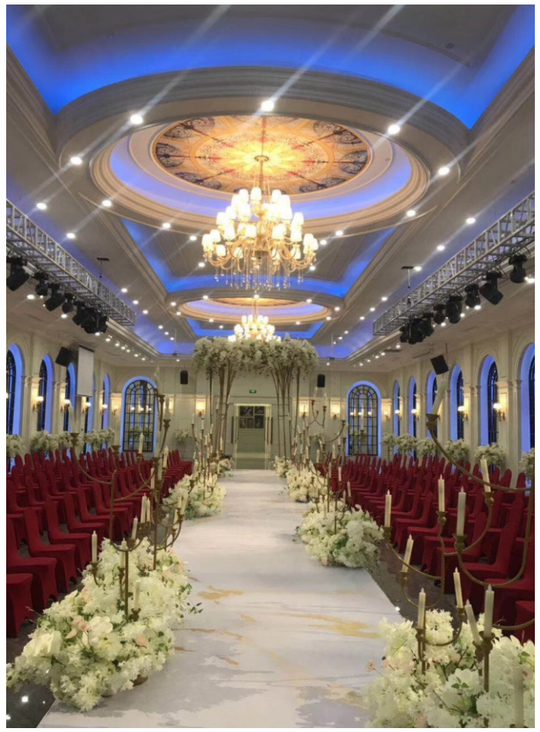

380W/400W 光束灯

SY-B380 / SY-B440

技 术 参 数

电　　压 ： 100V-240V/50-60Hz
镇 流 器 ： 电子镇流器
总 功 率 ： 600W
光　　源 ： 欧司朗311W/欧司朗371W/ 欧司朗382W/飞利浦380W
色　　温 ： 7550K
显　　指 ： 80
平均寿命 ： 1500小时
控制通道 ： DMX512 18通道 主从模式，自走模式。LCD触屏控制界面，
可控制灯泡开关功能，显示灯具、灯泡使用时间
扫　　描 ： 水平540°，垂直270°
色　　盘 ： 一个色轮，13种颜色加白光；
图 案 轮 ： 1一个固定图案盘，14种图案。
棱　　镜 ： 一个可旋转的16棱镜和一个蜂窝镜，两种棱镜可以叠加，另增加七彩虹效果。
频　　闪 ： 支持机械频闪和可调速频闪效果，支持频闪宏功能，频闪频率为15次/秒
透　　镜 ： 高精密光学镜头，镜头组光学系统，电动对焦
光 束 角 ： 1.8°
调　　焦 ： 线性电子调焦
调　　光 ： 0-100%线性调节
电　　机 ： 三相静音电机
安　　装 ： 折叠一体化灯钩，手拉手电源信号线，节时省力
特　　性 ： 高亮、快速、静音，无空心，光束直
自动水平垂直定位系统

尺寸图

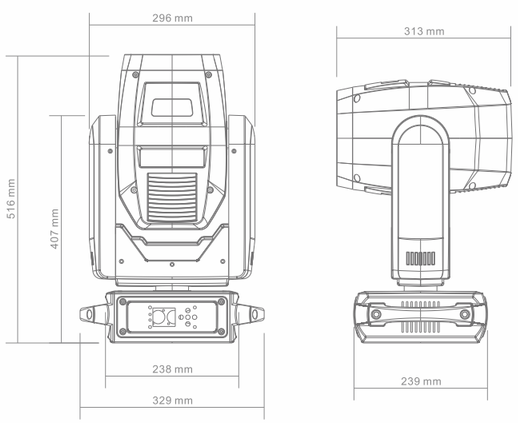

固定图案盘

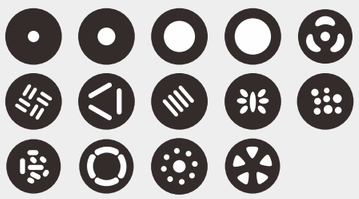

颜色盘

300 光束灯

SY-S280

技 术 参 数

电　　压 ： 100V-240V/50-60Hz
镇 流 器 ： 电子镇流器
总 功 率 ： 400W
光　　源 ： 飞利浦250W/280W，欧司朗250W/295W。凤凰灯泡230W
色　　温 ： 7500K
平均寿命 ： 1500小时
控制通道 ： DMX512 18通道 主从模式，自走模式。LCD触屏控制界面，
可控制灯泡开关功能，显示灯具、灯泡使用时间
扫　　描 ： 水平540°，垂直270°
色　　盘 ： 一个色轮，13种颜色加白光；
图 案 轮 ： 14种图案
棱　　镜 ： 一个可旋转的8棱镜和一个蜂窝镜
频　　闪 ： 支持机械频闪和可调速频闪效果，支持频闪宏功能，
频闪频率为15次/秒
透　　镜 ： 高精密光学镜头，镜头组光学系统，电动对焦
光 束 角 ： 1.6°
调　　焦 ： 线性电子调焦
调　　光 ： 0-100%线性调节
特　　性 ： 高亮、快速、静音
净　　重 ： 14kgs
毛　　重 ： 16kgs

自动水平垂直定位系统
可提前设置宏指令控制器复位功能，带自动开关电子监控和
位置误差校正内置冷却监控系统
DMX通道电平监测自动数据传输故障诊断系统

尺寸图

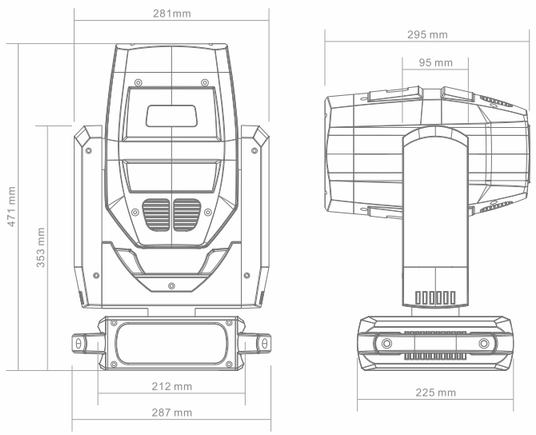

固定图案盘

颜色盘

350W/380W三合一摇头灯

SY-S350 SY-S380

技 术 参 数

电　　压 ： AC100V~240V/50~60Hz
总 功 率 ： 600W
灯　　泡 ： YODN350W 17R/飞利浦350W/欧司朗371W/飞利浦380W
色　　温 ： 7500K
灯泡寿命 ： 1500小时
颜 色 盘 ： 14种颜色+白光
图 案 盘 ： 1个旋转图案盘 + 1个金属图案盘 棱镜:16棱镜和6面棱镜，
两个可以双向旋转的棱镜盘，光束角度可以自由缩放
光　　束 ： 多级光束角度变化效果
调　　焦 ： 线性调焦
调　　光 ： 0-100%线性调节
投光范围 ： X向540度,Y向270度,可自动校正定位
扫描速度 ： X向3.0秒/540度，Y向2.0秒/250度
光束角度 ： 平行光束角0°-2.3°
放大角度 ： 2.5°-46°
雾化光角度8°
频　　闪 ： 双频闪结构，0.5-14次/秒可调
控制方式 ： 20/24国际标准DMX512 通道
其它功能 ： 远程控制灯泡开关。
外　　观 ： 耐高温塑料外壳，高强度合金冷压成型内核材料
防护等级 ： IP20
显 示 屏 ： 触摸+按键。
净　　重 ： 23KG
连　　接 ： 手拉手电源线和信号线可串联，方便安装。
灯　　钩 ： 流动演出者可选用折叠一体化灯钩，节省人工。
流明值参数: 20m/18670Lux 40m/4817 5Lux 60m/20855Lux

260W/350W 光束灯

SY-B260 SY-B350

技 术 参 数

镇 流 器 ： 电子镇流器
总 功 率 ： 400W/550W
光　　源 ： 260W YODN /优灯350W/飞利浦350W
色　　温 ： 7500K
平均寿命 ： 1500小时
控制通道 ： DMX512 18通道 主从模式，自走模式。LCD触屏控制界面，
可控制灯泡开关功能，显示灯具、灯泡使用时间
扫　　描 ： 水平540°，垂直270°
色　　盘 ： 一个色轮，13种颜色加白光；
图 案 轮 ： 14种图案
棱　　镜 ： 一个可旋转的16棱镜和一个蜂窝镜，
两种棱镜可以叠加，另增加七彩虹效果。
频　　闪 ： 支持机械频闪和可调速频闪效果，支持频闪宏功能，频闪频率为15次/秒
透　　镜 ： 高精密光学镜头，镜头组光学系统，电动对焦
光 束 角 ： 0-4°线性可调
调　　焦 ： 线性电子调焦
调　　光 ： 0-100%线性调节
特　　性 ： 高亮、快速、静音
连接方式 ： 手拉手电源线和信号线可串联，方便安装。
灯　　钩 ： 流动演出者可选用折叠一体化灯钩。节省人工。

自动水平垂直定位系统
可提前设置宏指令控制器复位功能，带自动开关电子监控和
位置误差校正内置冷却监控系统
DMX通道电平监测自动数据传输故障诊断系统

LED 光束灯

SY-B200

技 术 参 数

光　　源 ： 80LED/150W 白光模组
最大功率 ： 250W
电　　源 ： 宽电压输入开关电源100V-240V 50-60Hz
色　　温 ： 7000K-8000K
灯珠寿命 ： 50000 hours
光斑角度 ： 2°
控制方式 ： DMX512、主从运行
通道模式 ： 16CH/20CH
支持RDM功能，DMX软件升级功能
网络支持 ： Artnet,sACN,网络协议
X/Y扫描 ： 水平540°，垂直：270°
颜　　色 ： 13个色片+纯白光，彩虹效果，可任意定位
固定图案 ： 12个固定图案，抖动流水效果
6　　彩 ： 一个独立6彩盘，可实现图案彩虹效果
雾 化 镜 ： 雾化柔光镜
调　　光 ： 0-100％线性调光
频　　闪 ： 同步脉冲频闪，随机脉冲频闪
棱　　镜 ： 8棱镜，双向旋转效果
调　　焦 ： 图案可任意调节清晰
显　　示 ： 彩色液晶显示，中英文显示，可倒转显示
高效散热系统，全程温度监测，过温自动保护，无灯珠损坏风险
产品尺寸 ： 31*23*49cm
净　　重 ： 10.8kg
毛　　重 ： 12kg

LED400图案灯

SY-S440

技 术 参 数

色　　温 ： 8000K
显色指数 ： 75
输入电压 ： AC110V-240V/50-60HZ
光源规格 ： SSL350W
光源寿命 ： 50000小时
流明照度 ： 4米80000 lm
额定功率 ： 430W
通道模式 ： 22通道
水平扫描 ： 540度（16bit精度扫描）电子纠错
垂直扫描 ： 270度（16bit精度扫描）电子纠错
调光系统 ： 0-100%线性调节
调焦系统 ： 线性调节4米至50米
雾化系统 ： 1个独立的雾化效果，光斑柔和自然
放大角度 ： 4-35度
高速频闪 ： 0-30次/秒，可调速频闪效果.频闪宏功能
颜　　色 ： 12种颜色+白光，色彩半色功能
其他颜色 ： 独立的CMY系统，能混搭出各种各样的颜色效果
固定图案 ： 12个固定图案+白光
旋转图案 ： 7个玻璃图案，每个玻璃图案可独立正反转
棱镜系统 ： 标配单6排棱镜和8+8棱镜，每个棱镜可独立正反转
宏 功 能 ： 控台复位功能,自走模式，主从模式
显示方式 ： 液晶显示，按键+触摸双操作模式
控制信号 ： 国际标准DMX512。带RDM功能，可在线软件升级，拨地址码
冷却方式 ： 采用轴向风扇加强冷却
安全装置 ： 带电子温控过热保护,过热系统故障时电子温控自动断电保护
外观材质 ： 耐高温塑胶
工作环境 ： -20度，40度
防护等级 ： IP20
产品净重 ： 22.5KG
产品尺寸 ： 38*27*65CM (L*W*H)

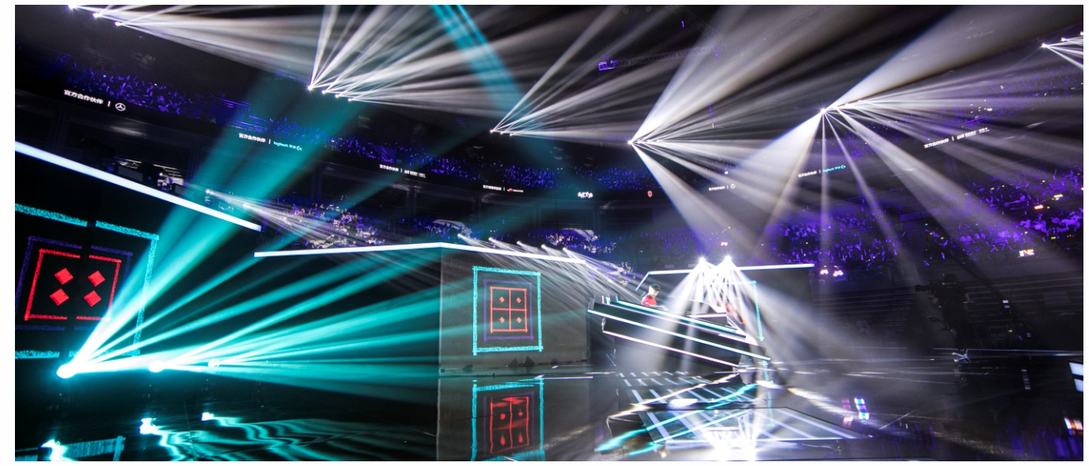

LED 200W/300W图案灯

SY-L0425

技 术 参 数

电　　压：AC100-240V 50/60HZ
总 功 率：300W
光　　源：单颗高亮度200W LED灯珠
通　　道：18个DMX通道
图 案 盘：两个图案盘，其中可旋转图案7个加白光，图案片尺寸
外径19.8MM，内径16MM；固定图案8个加白光
颜 色 盘：9个颜色加白光
棱　　镜：一个可旋转的3棱镜
雾　　化：带雾化效果
调　　焦：电子调焦
调　　光：0-100%线性调光
光　　圈：放大缩小功能
角　　度：9-30度
X　　轴：540度，Y轴270度
外　　壳：阻燃塑料和铝合金
产品尺寸：31*23*53CM
净　　重：14.5KG

LED图案灯

SY-S90 / S150 / S200

技 术 参 数

光通量：8000LM
光源：1颗白色100W
电压：输出电压 100～240VAC
额定功率：150W
控制模式：自走/主从/声控
调焦：电子调焦 调光：0-100%
电子变焦：15°
频闪：0-20 Hz
棱镜：可旋转三棱镜
通道：11CH/16CH
扫描角度：水平 540° 垂直 270°
扫描精度：微调 8-16bit
旋转图案：6个彩色玻璃图案+白光，带图案流水效果，
图案抖动，正反方向旋转
静态图案：7个金属图案+白光
色彩：7个色片 + 白光

350W防水光束灯

SY-W350

技 术 参 数

额定电压：AC100V-240V,50/60HZ
光源：订制350W 17R欧司朗（进口日本凤凰灯芯）原装欧司朗点灯器
总功率：600W
光束角度：平行光束角度2.2-2.3度，固图出光孔6mm
线性调光：独立的调光装置，0-100%线性调光
高速频闪：脉冲频闪，频闪速度每秒1-20次
固定颜色：1个固定颜色盘，内含13个色片+白光，可半色效果、线性色彩转换
及双向变速旋转彩虹效果
静态图案：一个固定图案盘，内含14个图案+1个流水图案
棱镜：一个（8+16）棱镜和一个八棱镜，可棱镜重叠
调焦：采用高精密玻璃光学镜头，电子线性高清调节
雾化：1个独立的雾化效果，光斑柔和自然
色片品质：采用进口意大利，特种耐高温原材料，达到强劲、光亮的鲜艳度。
水平/垂直：水平扫描角度540度（16BIT精度扫描），垂直扫描角度270度（16BIT精度扫描）
XY电机：三相电机。三相电机驱动，强劲有力，更快、更平稳，更静音 透镜大小：155mm
通道模式：18个国际标准DMX512通道
灯泡功能：通道开关泡和开机亮泡功能
外观: 耐高温铸铝外壳，采用风向引流与温度智能监控技术
灯体净重：24kg
防护等级：IP65
灯尺寸：40*33*65mm
外箱尺寸 51*44*67.5
特点：最新第三代主板，支持RDM，显示屏编程。带内置程序。
产品含有外观专利证书以及软件著作权登记证书，具备国家级检测报告证书

380W防水光束灯

SY-WB380

技 术 参 数

输入电压：110V-240V AC，50/60Hz；
总 功 率：700W；
光源：欧司朗 371W ；
光源寿命：1500 小时；
颜色：14+白光，可双向旋转，速度可调，可实现半色效果；
彩虹效果：1个6彩彩虹颜色盘；
图 案：13+白光 固定图案盘,可双向旋转,速度可调,支持图案抖动；
棱镜：一个8棱镜，一个16棱镜，可双向旋转，速度可调，可实现叠加效果；
调焦：0~100%线性调焦；
雾化：支持；
调光：支持16位光闸调光；
频闪：1-25HZ 频闪，速度可调；
扫描范围：X轴540°，Y轴270°，支持XY反转，扫描速度可调；
光束角度：0-2°；工作模式：自走，声控，主从模式，DMX512；
DMX 通道：16/20通道模式；
其他功能：6层镀膜高精密胶合光学镜头，XY定位自动纠错功能；
显示屏可查询灯具，灯泡使用时间便于维护；风机自动调速功能；
机械闭光时自动降低 50%光源功率；
防护等级：高强度工程阻燃塑料机箱，IP65防护等级设计；
尺 寸：45x40x70cm ；
净重：28.7kgs

461W防水光束灯

SY-WB461

技 术 参 数

额定功率:700W;
灯泡规格:Osram SIRIUS HRI 461W
额定寿命:1500小时;
颜色:1个颜色盘: 14个颜色+白光,可变速双向彩虹效果;
图案盘:1个固定图案盘:17个图案+白光, 具有变速抖动效果,
双向变速流动效果;
棱镜:8棱镜可双向变速旋转;
调焦:电子线性调节清晰度;
雾化:1个雾化片,0-100%线性调节;
频闪调光:双片式频闪,线性调光;
旋转角度:水平方向540°旋转;垂直方向270°;
旋转;16BIT 微调,自动纠错回位功能;
光束角度:0-2.3°光束角度;
控制方式:国际标准DMX512信号;主从同步控制模式、自走模式、声控模式;
通道数量:精简模式16个通道;标准模式20个通道;
其他功能:高精密胶合光学镜头;水平垂直速度可调, 自动纠错功能;
显示灯具,灯泡使用时间便于维护;风机自动调速功能;
机械闭光时自动降低50%光源功率;
防护等级:全铝合金外壳,IP55 防水等级设计,每条接缝处均有高弹
性斥水胶带内嵌密封,确保内部机件不受外部雨水冲刷的影响;
产品尺寸:49x40x82cm ;
产品净重:39kgs

380W防水三合一

SY-WS380

技 术 参 数

输入电压:110V-240V AC,50/60Hz;
额定功率:600W;
灯泡规格:371W Osram;
额定寿命:1500小时;
颜色盘:1个颜色盘: 13个颜色+白光,可变速双向彩虹效果;
图案盘:1个固定图案盘,1个旋转图案盘;具有变速抖动效果,双向变速流动效果;
棱镜:16棱镜可双向变速旋转;
调焦:0~100%线性调焦;
放大:线性放大;
雾化:1个雾化片,0-100%线性调节;
频闪调光:双片式频闪,线性调光;
旋转角度:水平方向540°旋转;垂直方向270°旋转;16BIT 微调,自动纠错回位功能;
光束角度:0-45°带放大功能;控制方式:国际标准DMX512信号;
支持RDM功能;主从同步控制模式、自走模式、声控模式;
通道数量:18个通道;
其他功能:高精密胶合光学镜头;水平垂直速度可调, 自动纠错功能;显示灯具,
灯泡使用时间便于维护;风机自动调速功能;机械闭光时自动降低50%光源功率;
防护等级:耐高温精密注塑外壳,IP65 防水等级设计;每条接缝处均
有高弹性斥水胶带内嵌密封,确保内部机件不受外部雨水冲刷的影响;
产品尺寸:45x40x70cm;
包装尺寸:53x53x72.5cm;
净重:29kgs ;
毛重:34kgs

水纹灯

WY-WV200

技 术 参 数

电压:110-240V 50/60HZ
光源:高亮高功率LED欧司朗芯片
功率:100W/200W/300W
颜色盘:5色+白光
效果盘:水纹有机玻璃2片双向运动
光学:高清镀膜透镜
角度:36°28度可选
通道模式:5CH
控制方式:国际标准DMX512,自走、主从
灯体颜色:水泥灰、黑色
防水等级:IP54
净重:7.8KG
毛重:8.5KG
包装尺寸:纸箱48.5*30.5*29CM

LED投影灯

SY-LG200/300

技 术 参 数

电压:110-240V 50/60HZ
光源:高亮高功率LED欧司朗芯片
功率:200W/300W/400W
旋转图案盘:内置4个可旋转图案
角度:18 36 53度
通道模式:5CH
控制方式:国际标准512,自走,主从
灯体颜色:水泥灰 黑色
防水等级:IP54
净重:6.5KG
毛重:6.8KG
包装尺寸:41*20*16CM

LED大功率投影灯

SY-LG400

技 术 参 数

输入电压: 110～240AC/50～60HZ
光源:高亮高功率LED欧司朗芯片
功率:400W
颜色盘:7色+白光
光学:高清镀膜透镜
角度:10-40°变焦
通道模式:7CH
控制方式:国际标准DMX512,自走、主从
灯体颜色:水泥灰、黑色
防水等级:IP65
净重:15KG
毛重:18KG
包装尺寸:53.3*33.7*26.2CM

星空灯

SY-ST758

技 术 参 数

激光功率:2瓦(红光700MW 绿光500MW 蓝光800MW)
播放系统:DMX512控制 声控 自走 主从 智能灯光网口
产品效果:全彩星空效果 白光效果 单红效果 单绿效果
单蓝效果 全彩白光效果 单黄效果
发光角度:80度
每台500多颗光点 点矩阵分布光速,激光光速,光点位置
及亮度分布均匀,激光点受运动轨迹及速度控制,形成点与
点的撞击,绽放出各种演示效果,具旋转速度,频闪先进的
算法程序设计。声控模式具有声控必光功能。
应用场所:婚庆,迪厅,舞厅,酒吧,KTV,舞台工程,
家庭PARTY户外亮化,景区植物景观,梦幻活动等
电源:电源220V/110V,频率50-60HZ,用电功率:30瓦

12颗40W摇头染色灯

SY-L1215

技 术 参 数

输入电压:AC110-240V,50-60Hz,
额定功率:500W
光源:40W*12颗/RGBW4合1,
光源寿命:约50000小时
变焦范围:5°-45°
调光:0-100%线性调光
控制模式:DMX512(11/17/18/58四种通道模式)
/自走/声控/声控/主从
功能:染色/频闪/变焦/光束效果
X轴:540°(16bit);Y轴:270°(16bit)
显示面板:蓝色液晶屏
工作温度:-20°C-40°C
防护等级:IP20
净重:15KG

7颗40W摇头染色灯

SY-L0740

技 术 参 数

LED数量:7X40W (RGBW)
灯珠:OSRAM、流明
驱动电流:2.5A
最大功率:400W
电源:宽电压输入开关电源100V-240V 50-60Hz
色温:2800K-8500K
灯珠寿命:50000 hours
光斑角度:4.5°-45°
控制方式:DMX512、主从运行,
整体控通道模式:15CH
支持RDM功能,DMX软件升级功能
选配网络功能支持:Artnet,Klingnet,sACN,网络协议
X/Y扫描:水平540°,垂直:270°
调焦:高静音电机精密调焦光斑无抖动
显示:彩色液晶显示,中英文显示,可倒转显示
频闪:1-20Hz
调光:0-100%(16bit)
工作环境温度:0°C-45°C
高效散热系统,全程温度监测,过温自动调节保护,无灯珠损坏风险
智能调速风机,实时显示转速
毛重:10.9KG
纸箱包装尺寸:39.5x31.5x47

7颗15W蜂眼摇头染色灯

SY-L0715

技 术 参 数

电压:AC90-240v
功率:150w
频率:50-60Hz
灯珠:7颗15w 4合1灯珠
通道:43CH/26CH
控制模式:DMX/主从/声控
水平扫描:540度
垂直扫描:270度
频闪:1-25次/秒或随机
显示屏:液晶/英语WQERFWSFRF
净重:30kg.
尺寸:60*55*50cm(纸箱1in1)

36颗10W摇头染色灯

SY-L3610

技 术 参 数

电压: AC90-240V,50/60HZ
功率:400WLED:10W x 36Leds
工作寿命:超过10万
调光:线性调光调光: 0-100%电子线性调光.
频闪: 1-10次/秒 频闪.
控制信号: DMX-512 / 主从 / 声控 / 自走. DMX 512
IP 等级:IP20
工作温度 : -20°C-40°C
适合演出,歌厅,迪厅,城市亮化等场所

19颗15W摇头染色灯
SY-L1912

技 术 参 数

电压:AC90-240V,50-60HZ
功率:350w
光源:19颗15WLED
颜色:RGBW(四合一)
通道:16CH
控制模式:DMX512 主从,声控,自走
调光:0-100%线性调光
频闪:1-20次/秒
光束角度:5-60度
显示方式:触摸屏
包装尺寸:430*310*400MM
净重:9KG
毛重:11kg

19颗15W摇头蜂眼染色灯
SY-L1915

技 术 参 数

电压:AC90-240v 50-60HZ
总功率:450W
光源:19颗OSRAM 四合一15W高亮度灯珠
光束角度:4-60°
频闪:1-20次/秒带多种频闪效果
调光:0-100%线性调光。
通道:内置6种通道模式23CH(正常)/21CH(标准)/35CH(图像)/
78CH(可延伸)/96CH(RGBW可延伸)/92CH(全)
控制:DMX512,自走,声控,主从机
水平扫描:540度+16 bit微调,
垂直扫描: 250度+16 bit微调
显示屏:蓝色液晶屏
功能:1. 每颗灯珠可以单独控制。
2. 独特蜂巢设计的透镜可以无极旋转带来多种梦幻效果。
3. 显示屏可以旋转180°显示以适应不同安装角度。
4. 集光束、染色、效果等多种用途与一身。
5. 扫描位置记忆功能,可自动复位。
6. 带风扇散热和温度自动检测功能,当系统检测到
温度过高时会自动停止工作以保护灯具。

25颗10W无极摇头染色灯
SY-L2512

技 术 参 数

电压:AC90-250V 50-60HZ
功率:400W
光源:美国科锐灯珠,RGBW12W(每一颗灯珠可单控)
颜色:RGBW无极混色
图案:32个动态图案,45个固定图案(包括阿拉伯数字,大写英语字母)
通道:20通道
控制模式:DMX512,主从,声控,自走。
调光:0-100%线性调光
显示方式:LCD液晶显示方式
水平扫描:无极运转
垂直扫描:无极运转
产品尺寸:580*435*625MM
净重:21KG
毛重:23KG

LED聚光灯200W/300W
SY-SP200/SY-SP300

技 术 参 数

光源:200W/300W高显指LEDCOB
电源电压:AC100~240V,50/60Hz
额定功率:250W/350W
光源寿命:可达50000小时
显色指数:Ra≥95
色温:3200K,5600K可选
调光:0~100%线性调光
控制面板:LCD液晶显示屏+四按键
通道模式:2CH/3CH/4CH
光学:25-60度线性电子变焦
散热方式:铜管散热器+静音,风机散热系统
温度监控:内置温度保护传感器,通过自动调节灯具功率来进行过温保护,
显示面板实时查看灯具工作温度。
控制模式:DMX512控制/手动模式
电源:90V-240V宽电压恒流电源
防护等级:IP20
配件:遮扉,电源线,信号线
净重/毛重:8kg
灯体尺寸:455*265*292MM

100W/200W/300W LED会议灯

SY-JD200 / SY-JD300 / SY-JD400

技 术 参 数

额定电压:AC110-240V 50/60Hz
额定功率:100W/200W
光源:256~432颗0.5W LED
使用寿命:50000H
色温:3200或5600K,或冷暖二合一。
显色指数:Ra≥85
调光:0-100%线性调光
角度范围:-20-20°
控制模式:DMX512、手动、主附机控制
通道数:6个DMX512通道
工作环境:适合与演播室、
会议室、多功能厅、礼堂等
散热方式:机箱
外壳材料:铝合金+柔光板(黑色)
包装尺寸:54× 38× 12cm
开口尺寸:47.5× 31cm
净 重:3.8KG
毛 重:4.5KG

LED成像灯200W / 300W / 400W

SY-LP200 / SY-LP300 / SY-LP400

技 术 参 数

高清光学系统,切光平整
光源额定寿命可达50000小时;CRI:≥96.
19-36°多合一变焦范围
32比特DMX平滑调光 高频无闪烁及可选PWM按键,
DMX控制调光 智能温控,超静运行适合演播室和影院 RDM功能可选.

基本参数:
输入电压:AC100-240V,50HZ/60HZ
额定功率:250W-350W-450W
光源:COB200w/300W/400W
色温:3200或5600K,或冷暖二合一
通道:2/1/3三个通道模式选择
光学角度:19度-36度手动变焦。
调光:0-100%调光
控制:手动控制,DMX512控制模式
净重:9.3KG
毛重:10.5KG
灯具尺寸:340*270*710MM
包装尺寸:350*350*750MM

18/24颗 染色灯

SY-L1815/SY-L2415

技 术 参 数

电压: 200 - 240V DC
输出电压:AC100-240V/50-60Hz
大功率(R、G、B、W4合1)
单颗10W,18颗。总功率:220W
灯体秀巧,超高亮度,色彩艳丽。
光源:18颗10W高亮度LED(四合一灯珠)
光源寿命:6-10万种颜色变化
LED角度:25°,40°(可供选择)
控制:DMX512,主从控制,自走
通道:8CH(数码显示)
特征:双支架提手,可自支撑,可悬挂
一体设计,机身全铸铝IP20,温控保护,安全可靠
有光学系统设计,均匀的色斑效果
超高频(64KHz)调光技术,绝无抖动闪烁现象
尺寸:310mm*310mm*340mm
毛重:5KG

4眼面光灯
防水4眼面光灯

SY-L0450/SY-FL0450

技 术 参 数

采用恒流主板,温度检测功能,避免温度过高对
灯珠亮度的衰减,调光无闪烁。
电源:AC100-240V 50-60Hz
功率:200w
光源4颗50W COB 各两颗正暖白。
功能:程序自走,自编程序,偏色校正,色温设置,菜单设置,
DMX512受控执行和主从机设置,DMX512地址码设置,
DMX512通道模式设置
菜单显示:LCD数码显示
控制:DMX512,声控,自走,主从控制
特点:无闪光,采用稳定的恒流驱动和电源,适合录像拍摄
照度过渡均衡,无杂斑,无可见相对暗区;
灯具内置智能温度与噪音平衡模块

54*3W帕灯 / 防水54*3W帕灯

SY-L5403/SY-FL5403

技 术 参 数

输入电压:AC90-245V/50-60Hz
功率:200W
光源:54颗3W 高亮度LED (R12,G18,B18,W6)
光源寿命:6-10万小时
控制:DMX512、主从控制、自走,声控
LED角度:15°,25°,45°(可供选择)
通道: 8通道(数码显示)
2个支架提手,可自支撑,可悬挂。
分体设计,机身全铸铝,温度保护,安全可靠。
独有光学系统设计,均匀的色斑效果。
超高频(64KHz)调光技术,绝无抖动闪。

18颗10W染色灯 / 防水18颗染色灯

SY-L1810/SY-FL1810

技 术 参 数

输出电压:AC100-240V/50-60Hz
总功率:200W
灯体秀巧,超高亮度,色彩艳丽。
光源:18颗10W高亮度LED(四合一灯珠)
光源寿命:6-10万种颜色变化LED角度,25°,40°(可供选择)
控制:DMX512,主从控制,自走
通道:8CH(数码显示)
特征:双支架提手,可自支撑,可悬挂
一体设计,机身全铸铝,温控保护,安全可靠
有光学系统设计,均匀的色斑效果
超高频(64KHz)调光技术,绝无抖动闪烁现象

COB100W/200W面光灯
防水COB100W/200W面光灯

SY-C100/SY-C200 SY-FC100/SY-FC200

技 术 参 数

采用恒流主板,温度检测功能,避免温度过高
对灯珠亮度的衰减,调光无闪烁。
电源:AC100-240V 50-60Hz
功率:150w
光源:100W/200W COB 暖白
功能:程序自走,自编程序,偏色校正,色温设置,菜单设置,
DMX512受控执行和主从机设置,DMX512地址码设置,
DMX512通道模式设置
菜单显示:LCD数码显示
控制:DMX512,声控,自走,主从控制
特点:无闪光,采用稳定的恒流驱动和电源,适合录像拍摄
照度过渡均衡,无杂斑,无可见相对暗区;
灯具内置智能温度与噪音平衡模块

LED调焦面光灯

SY-CZ200/SY-CZ300/SY-CZ400

技 术 参 数

集成COB灯珠面光灯适用范围越来越广,可用于舞台主光之用,
大有代替传统筒灯之势;也可用于演播厅和会议室 等场所。
此款产品采用进口光源:西铁城200W/300W/400W集成COB灯珠,
结合订制组合光学透镜,并配备电子调焦功能,调光角度可在9-30度
之间调节,特别适合大型演出之远距离投射。
光源:原装进口灯珠-200W西铁城集成COB灯珠,光源寿命5万小时
颜色:3200或5600K可选/二合一/RGBW四合一
调焦角度:9~30度电子调焦
灯具尺寸:21*30*33CM(尺寸如图1)
灯具重量:6KG
投射距离:高达50米
PFC电源:稳定,寿命长

7颗防水调焦染色

SY-L0712

技 术 参 数

标准DMX 512控制器控制,9个通道。
调焦角度:10-60度
采用7颗40W 四合一灯珠,亮度高而功耗低,颜色鲜艳,可混合出黄色、
青色、紫色、白色及1600多万种不同的颜色;静音,散热效果优良
额定电压:AC100V-240V,50/60Hz
灯珠数量:7颗 40W 四合一 LED
DMX通 道:9个DMX通道
控制模式:自走、主从、DMX
工作环境:室内20°C-40°C
防水等级:IP65
混 色:红绿蓝白混出多种绚丽色彩
频 闪:可调节频闪速度
特 点:亮度高、光源寿命长,安全性能高
产品尺寸:32*32*38cm
毛重:10KG 净重:9KG

24颗染色灯 / 24颗防水染色灯

SY-L2415/SY-FL2415

技 术 参 数

电压:AC110V–250V
功率:280w
光源:24颗10W四合一灯珠
控制方式:声控、自走、主从, DMX512
光束角度:5°,15°,25°(可供选择)
颜色:红、绿、蓝、白、混色、渐变色
频闪:高速电子调节频闪可达1-25次/秒或随机频闪
调光:总调光通道可同时控制4个主颜色的明暗变化和闭光
颜色:均匀的RGBA混色系统和彩虹效果,可通过白色
LED调节色温得到更丰富多彩的颜色
程序:有8个内置程序可供选择,可自动运行也可
通过外置控台控制

LED天地排灯

SY-L7203/SY-L1083

技 术 参 数

输入电压:AC90-245V/50-60Hz
功率:250W
光源:72颗3W /108颗3W,RGBW四色高亮度LED
光源寿命:6-10万小时
颜色:1670万种颜色变化LED
角度:15°,25°,45°(可供选择)
控制:DMX512、主从控制、自走
通道: 8通道(数码显示)
尺寸:290×290×235mm
净重:6kg/台
毛重:7kg/台

LED投光灯

SY-L6603

技 术 参 数

铸铝防水结构,造型时尚、大方,安装简单
采用44颗10W4合一RGBW LED为光源,出光光束角度25°、30°、45°。
合理的LED布局让投射的光斑更均匀,混色更纯正,投光距离更远。
可适用于各种室内.外大型演出及室外楼宇等泛光投射照明。
除DMX控制,还带RDM控制技术。

LED类型:44颗10W RGBW 4合1
出光光束角:25°、30°、45°(可选)
平均寿命:5-10万小时
Y轴: 185°
均匀的RGBW混色系统,
创造出无限动感,无限的色彩变幻,内置宏功能效果
快速电子频闪1-20次/秒
0-100% 16位线性调光
控制通道: 10CH
协议:标准DMX512和RDM
数据连接:防水三蕊信号输入/输出
电源连接:IP65电源线输入/输出
显示: 彩色显示操作面板
静音防水风机,智能调速温度智能保护,确保LED的使用寿命
头部185°垂直可调节角度2 个快速锁孔位,可单个或者两个进行安装
立地式和悬挂式安装方法,底部配有安全绳挂孔

输入电压:AC 100V~240V 50/60Hz
额定功率:450W
防护等级:IP65
工作环境:-20°C~45°C
灯具尺寸:440mmx200mmx300mm
净重:10 kgs

洗墙灯/防水洗墙灯

SY-L2410 / SY-WL2410

技 术 参 数

LED: 18x10W RGBW 4合一 LEDs,
每颗灯珠RGB颜色均可单独控制;
输入电源: AC90~240V 宽电压范围输入;
消耗功率:最大200W;
透镜角度:15°,25°,55°可选;
操作模式: DMX、主/副机,声控模式;
DMX通道:4/5/7/54/56 通道模式可选择;
0-100%调光功能跟各种频闪及效果速度均可选;
内置12种固定跑马变化效果,可同时叠加频闪效果;
内置13种DIY跑马效果,背景色和跑动色均可自行设定,并可同时叠加频闪效果;
内置13种DIY跑马效果,背景色和跑动色均可自行设定,并可同时叠加频闪效果;
防护等级:IP65。
净重:7.5KG

230W手动追光灯

SY-ZG230

技 术 参 数

注明:此款灯已经申请专利。
总功率:280W
频率:50Hz-60Hz
电压:110V-240V
光源:投影泡200W
纸箱包装尺寸:870x350x470mm 灯重17KG 支架5KG
航空箱包装:1140x480x570mm 灯重45KG
颜色:5种彩色加白光 红,黄,兰,绿,升温片
光束角度:8-15度
操作功能:光圈大小,开光闭光-频闪,换色,调焦手动操作实现效果

350W手动追光灯
SY-F350

技 术 参 数

注明：此款灯已经申请专利。
总功率：450W
频率：50Hz-60Hz
电压：110V-240V
光源：350W
纸箱包装尺寸：870x350x470mm
灯重：17KG
支架：5KG
航空箱包装尺寸：1140x480x570mm
重量：45KG
颜色：5种彩色加白光 红、黄、兰、绿、升温片
光束角度：8-15度
操作功能：光圈大小、开光闭光-频闪、换色、调焦手动操作实现效果

440W手动追光灯
SY-F440

技 术 参 数

注明：此款灯已经申请专利。
总功率：530W
频率：50Hz-60Hz
电压：110V-240V
光源：优灯、国产凤凰灯芯440W
纸箱包装尺寸：870x350x470mm
灯重：17KG
支架：5KG
尺寸航空箱包装：1140x480x570mm
重量：45KG
颜色：5种彩色加白光、红、黄、兰、绿、升温片。
光束角度：8-15度
操作功能：光圈大小、开光闭光-频闪、换色、调焦手动操作实现效果。

LED300 DMX追光灯
SY-LZG300

技 术 参 数

总功率：430W
频率：50Hz-60Hz
电压：110V-240V
光源：国产灯珠LED300W
木箱包装尺寸：970x460x430mm
灯重：33KG
支架：5KG
尺寸航空箱包装：1140x480x570mm
重量：58KG
颜色：7种彩色加白光 红、黄、兰、绿、桃红、升温片，降温片；
功能：手动调焦+无级线性
电子调焦：开光闭光，换色。
调光-频闪-光圈大小快慢电子可调。
通道：5个DMX512通道
光束角度：8-15度

400WLED DMX追光灯
SY-LZG400

技 术 参 数

注明：此款灯已经申请专利。
总功率：450W -680W
频率：50Hz-60Hz
电压：110V-240V
光源：200W 230W 260W 280W 330W 350W 440W
470W 550W LED200W LED300W LED400W LED600W
木箱包装尺寸：970x460x430mm
灯重：33KG
支架：5KG
尺寸航空箱包装：1140x480x570mm
重量：58KG
颜色：7种彩色加白光、红、黄,兰、绿、桃红、升温片、降温片；
功能：手动调焦+无级线性电子调焦；开光闭光.换色 。
调光-频闪-光圈大小快慢电子可调。
通道：5个DMX512通道
光束角度：8-15度

RGB分段频闪灯
SY-ST1000

技 术 参 数

电压:AC110-240V±10%/ 50-60HZ
功率:1000W
机箱:铝
色温:6500-7500K
灯珠型号:5050
发光颜色:RGB
光源寿命:50000小时以上
调光:0-100%线性调节
特色:分12个区域可单独控制
灯珠颗数:960颗×0.5W 贴片灯珠
数据连接:3-pin 5-pin XLR 输入/输出
频闪:1-30Hz 常规频闪,随机频闪,脉冲频闪
控制方式:DMX512,主/从模式,声控模式,单机模式,自走
通道:5/15/17CH
包装方式:纸箱或航空箱
尺寸:500 X 275 X 140(mm)
纸箱尺寸:540 X 320 X 205(mm)
净重:7.5KG
毛重:8KG

风车背景灯
SY-BL578

技 术 参 数

电压: AC100~240V 50/60HZ
功率: 150W
灯珠: 576颗5050灯珠
控制方式: DMX512、自动、主从、声控、带RDM功能。
通道: 05CH、13CH、290CH
调光: 32bit 0~100%线性调光
特点:染色+爆闪+LED液晶显示屏
工作温度: -30°C~50°C
频闪频率: 1~30HZ
外观: 金属、黑色
连接方式:DMX512输入输出 / 电源输入输出。
IP 等级: IP20
包装尺寸: 66*66*22.5CM
重量: 12KG

黄金矩阵
SY-GM3603

技 术 参 数

电压:AC90-240V 50-60Hz
LED数量:36x3W琥珀色/红绿蓝三色 LED
控制模式:DMX 512,主/从,声音激活和工作自动
控制通道:5 / 36DMX通道
功耗:180W
尺寸:500x500x100 mm
包装尺寸:
净重:7.5公斤
毛重:9.0公斤

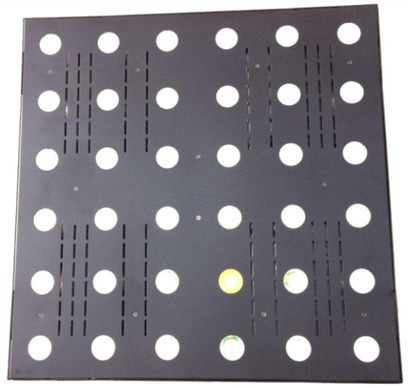

10*40W摇摆光束
SY-LB1040

技 术 参 数

10头40W钜阵
输入电压:220V
光源:10×40W RGBW 4合1点控灯珠
额定功率: 400W
透镜角度: 3°
操作模式:DMX、主/副机,声控模式
DMX通道:5/7/14/18/42
调光: 0-100%线性调光
防护等级: IP20
净重:13.5KG
尺寸:105×20×10CM

两眼爆闪
SY-CB200

技 术 参 数

电压: AC90V-245V
额定功率: 250W
光源: 2*100W COB 暖白
色温: 3200K
寿命: 60,000 小时
通道: 1/2/6CH
调光: 0~100%
控制模式: DMX512主从,自走
频闪: (1-30Hz)
IP: IP20
尺寸: 46*27*22CM
净重: 3.5KG

雨伞灯

SY-DR5

技 术 参 数

电压:AC100-220V,50-60HZ
功率:300W
光源:5R台湾泡
颜色:10颜色+白光
通道:10CH
控制方式:DMX512 三针连接器
图案:14固定图案+白光
调光:0-100线性调光
频闪:1-20次每秒的高速频闪,速度可调 扫描范围:水平30,垂直95
滚筒旋转:顺时针,逆时针无极旋转
冷却系统:强制对流冷却
显示方式:液晶显示方式
防护等级:IP20,内置过热保护
尺寸:526*280*205M

3W/4W/5W/8W/10W全彩激光

SY-LR10

技 术 参 数

电源:AC90-240,50-60HZ
额定功率:小于100W
激光功率:1-10W
扫描系统:(6825)中镜片(8*14mm)25KPPS高速振镜扫描系统
激光图案:主板内置128幅图案和动画。
激光调制信号:模拟调制或TTL
激光波长:红光 638nm,绿光 525nm,蓝光 450nm
控制模式:ILDA/DMX512/自走/声控/主从
通道模式:6/25
工作环境:室内(10-35)度
LCD显示屏操作
冷却系统:风机强制冷却
纸箱包装

6眼2W全彩振镜激光

SY-LR062

技 术 参 数

额定电压:AC100V~230V 50~60Hz±10%
额定功率:300W
激光光源:半导体激光器
激光调制:TTL或模拟调制
激光波长:R 638nm,G520nm,B450nm
激光功率:RGB800-3000mw*6PCS
激光颜色:RGB
扫描系统:高精度15-20K静音振镜扫描系统*6pcs
激光效果:图案具断笔、频闪、旋转、翻滚、移动、拉伸、缩放、渐绘、速度、颜色等效果,具图案大小调节功能,内置128个光束及动画图案,可做光束动画表演、激光广告、激光投影激光天网光束表演,激光流水线条效果
控制模式:DMX512,声控,自走,主从机效果
通道数:18CH
使用环境:室内
适用场所:酒吧,KTV,演艺吧,歌舞厅,酒店宴会厅,娱乐场所等
工作温度:一20°C~45°C

8眼摇头激光帘

SY-LR8

技 术 参 数

工作电压:AC100-240V 50/60Hz
功率:120W
激光波长:绿光:505nm 红光:638nm、蓝光:450nm
控制方式:DMX-512、声控、自走、主从
光束效果:跑马、彩虹流水、交替、频闪
通道模式:7CHS/10CHS/16CHS
Y轴角度:垂直180度
包装尺寸:1150X160X250mm
包装尺寸:1165X3450X525mm 4个装
净重:7.5KG
工作环境:室内(10-35°)

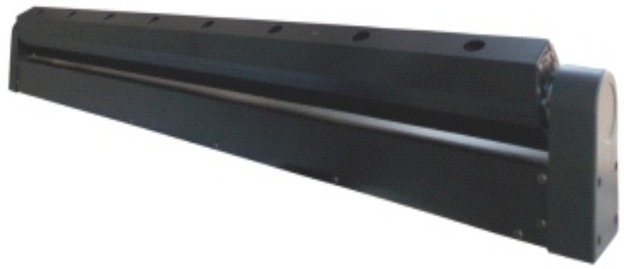

25W全彩动画激光
SY-WL25

技 术 参 数

输入电源:AC90-240,50-60HZ
额定功率:<900W
激光功率:25W
激光器类别:纯固态半导体激光器 (进口半导体),稳定性高,寿命长。
激光调制:模拟调制或TTL调制
激光出光口光束直径大小:<6mm
激光光束发散角:<2mrad
激光波长:红光 638nm,绿光 532nm,蓝光 450nm
振镜扫描系统:超大镜片25KPPS高速振镜
振镜扫描角度:±20°;输入信号±5V;线性失真<2%
控制模式:声控/自走/主从机/DMX512/SD卡控制/兼容 ILDA 标准电脑激光软件
控制接口:国际ILDA DB25接口和RJ45网线接口,可连接美国穿山甲
(Pangolin)等通用激光软件,国际通用DMX512接口。
内置效果:机器主板内置几百幅图案,可通过SD卡扩充。
DMX特效: 断笔、频闪、旋转、移动、翻滚、分图、渐绘、
换色、改变大小等功能
安全智能:无信号闭光、DMX信号及PC信号可切换。带一
束光保护功能,如出现振镜故障,只出一束光时会自己闭光。
适合场所:中大型演出、酒吧、户外灯光秀、广告推广等
防护级别:IP65
工作环境:室内室外均可(零下20~零上45度)
冷却系统:激光器带TC制冷,整机风机强制冷却
航空箱包装

1500W吊挂式薄雾机
SY-T1500

技 术 参 数

电 压:AC110V- 220V50/60Hz
功率:1500W
油桶容积:3L
输出风力调节:支持
出烟口角度调节:支持
耗油量: 1.5H/L
控制器:液晶控制面板、遥控 、DMX512
预热时间: 3分钟
喷烟量:8000cu.ft/min
DMX通道:2个
净重:8.2KG
毛重:9.5KG
产品尺寸:37*30.5*23CM
包装尺寸:48*39*30CM

水雾机
SY-WF3000

技 术 参 数

烟雾输出量: 1,0000 cu.ft 每分钟
预热时间: 第一次 5分钟
保险: 10A/250V
功率: 3000W
电源: 220V
尺寸: 91X53X63CM
重量: 82Kgs

双雾机
SY-WD600

技 术 参 数

电压:AC 220V-240V 50/60Hz
限流保险:5A/250V
功率:600W
油桶容积:1.7L
风扇角度:可调
输出风力调节:支持
DMX-512:支持
控制器:液晶控制器LCDoontroller、遥控

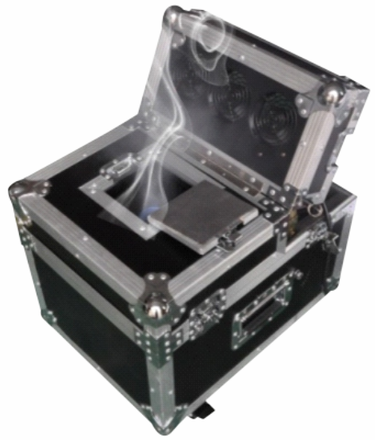

双口大型暴风雪彩纸机
SY-T9

技 术 参 数

动力:食品级二氧化碳气体
控制:DMX信号/无线遥控
功率:50W
电压:230V
射程:15米(可覆盖200平方)
产品尺寸:605*595*220MM
净重:19kg
纸箱尺寸:755*705*360MM
毛重:22kg

普通烟机
SY-M1500A

技 术 参 数

电压:AC110V-220V50/60Hz
控制:线控控制
功率:1200W-1500W
雪花油容量:5升
雪花覆盖面:30米

电子烟花机
SY-YH400

技 术 参 数

电压:AC110V/220V 50-60Hz±10%
功率:400W
预热时间:3-5分钟
工作热度:-10°～50°
机箱材料:阻燃ABS
喷花高度:6米
控制方式:DMX512、遥控
重量:6.5kg
包装尺寸:19.5×18×32cm

12路直通箱
SY-C1204A

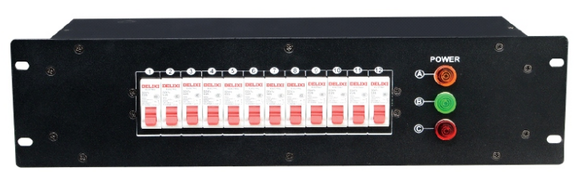

技 术 参 数

供电:三相五线制AC380V±10%,频率50Hz±5%
额定功率:12路×4KW; 可适用于任何负载
过载与短路双重保护高分断空气开关
A.B.C三相工作指示灯,设两脚和三脚万能
用插座方便使用,进口接线端输入,单40A胶木插输出
外形尺寸(mm):L515×W485×H133
单机重量:12KG

P4 电源箱
SY-CP4

技 术 参 数

输入电源:三相五线制AC380V±10%,频率50Hz±5%
额定功率:400A. 可接入50mm2一70mm2铜导线,
400A犀牛插输入,四路63A输出。
输出提供给每台硅箱的相额定电流为:63A
可接4台硅箱或4台直通箱,或者组合使用
外形尺寸(mm):L515×W485×H177
单机重量:14KG

48路组合电柜
SY-D4806

技 术 参 数

供电:三相五线制AC380V±10%,频率50Hz±5%
信号接口:数字DMX-512(1990)
功能特点:
1. 硅箱的核心器件可控硅芯片采用原装进口材料,性能稳定可靠
2. 良好的散热装置和强制风冷与智能环保控制系统相结合
3. 高效的抗干扰扼流圈抗干扰能力极强,噪音小,电流上升时间220us-450us
4. 起始回路设定,预热值设定
5. 调光曲线可设为线性或开关状态,开关值为50%,开关状态下输入
的亮度值大于或等于50%时对应输出回路满输出,否则无输出
特点:12路*4千瓦调光回路(40A胶木插输出),24*4千瓦直通回路(每路40A胶木插输出)
外形尺寸:国际标准16U 长:650mm宽:580mm高:930mm

1024控台
SY-C1024

技 术 参 数

DMX512/1990标准,最大1024个DMX控制通道,光电隔离信号输出。
最大控制96台电脑灯或96路调光,使用珍珠灯库。
内置图形轨迹发生器,有135个内置图形,方便用户对电脑灯
进行图形轨迹控制,如画圆、螺旋、彩虹、追逐等多种效果。
图形参数(如:振幅、速度、间隔、波浪、方向)均可独立设置。
60个重演场景,用于储存多步场景和单步场景。多步场景最多可储存600步。
带背光的LCD显示屏,中英文显示
关机数据保持。
U盘备份和升级。
专业鹅颈工作灯,适合室内外演出使用。(选配)
电源:AC 90-240V / 50-60Hz开关电源。
尺寸:485 x 420 x 105mm

珍珠2010控台
SY-Pear2010

技 术 参 数

净重:21.34kg
毛重:43kg
产品尺寸:73.5x59.5x15cm
包装尺寸:81x68x28cm
电压:90v-240v
内置闪存,功能与硬盘相似,但比硬盘速度更快,容量更大,
其中可以容纳:3000种以上灯库文件,100多个表演文件,
可移动外部存储盘,存储有3000种以上的灯库,
改良的灯具配接、选择方法,新的灯具定位键,
新的灯具选择方式(选择上排推子的灯具),
2048 通道,240台电脑灯具,240路调光器集控通道,
剧院模式及回放功能,图形生成器,可快速生成图形及效果,
15个回放推子,可控制450个记忆,跑灯或者CUE列表,
MIDI、低音、中音、高音声控的触发,标准配置含VGA输出

触摸老虎
SY-C2048N

技 术 参 数

采用功能强大的泰坦Titan操作系统
酷睿双核处理器，128G固态硬盘，4G内存
支持中文菜单显示，且内置多国语言
内置一个15.4寸触摸屏。并可扩展一个17寸触摸屏
4个DMX输出端口，2048个DMX通道
支持Artnet,并可扩展至12个DMX输出口，6144个通道
10个宏按键，可编辑任何程序
20个重放推杆，支持1000个虚拟重放
强大的CMY调色板功能。
支持涂鸦式手写命名功能
支持CITP协议，可预览服务器或数字灯的内置素材
预留一个外部的WI-FI接入点，可使用Ipod Touch和iphone进行遥控
内置数千种灯库，并内置灯库编辑软件
内置Visualiser可视化舞台模拟软件，支持视频
提供MIDI时间码控制，由MIDI遥控重放按钮或推子
内置像素映射及内置图形发生器
强大的泰坦系统和之前的经典珍珠的系统比较泰坦系统更加人性化。
每项功能更精细化。扩展更丰富。给您在灯光操作上更自如。
在保留经典珍珠的操作风格和布局上，增加了功能的精细化选择。
除去了部分不太常用及不合用的操作。在控台升级后，
让灯光师在有珍珠台操作的基础上快速上手。

石英控台
SY-S2180

技 术 参 数

搭载泰坦多版本系统
酷睿处理器 金士顿128G固态硬盘 4G内存
14寸电阻触摸屏，带窗口控制及编辑功能
8个DMX512输出口，4096个通道
20个宏按键 10个精密推杆 5个进口编码器
20个用户自由配置的独演与点控按钮
2个USB接口
支持3.5mm与6.5mm音频输出
一个网络端口，支持ARTNET 或者SACN标准协议
内置3D VISUALISER可视化舞台模拟软
供MIDI时间码控制

双屏老虎

技 术 参 数

泰坦双操作系统
酷睿处理器 128G固态硬盘 4G内存
双15.6寸触摸屏 满足更多灯具编程需要
屏幕可折叠 支持中文菜单 内置多国语言
12个DMX512输出口，6144个通道
支持ARTNET扩展，最多可扩展64个DMX512输出口
10个宏按键 20个重放推杆
支持CITP协议 内置VISUALISER可视化舞台模拟软件
支持视频播放
供MIDI时间码控制 内置像素映射及内置图形发生器
内置winamp 音乐播放器

MA2电脑灯控台

技 术 参 数

功能特点：采用英特尔酷睿i5/i7处理器 ,DDR3-4/8G内存，
SATA-120/240G固态硬盘;内置2个手动调节角度的15.4英寸触摸显示屏，
15个重放手动推杆，30个可执行程序按键,1个总控推杆,2个AB场手动推杆，
1个调光轮,4个编码器;1个千兆以太网口，支持MA NET，ARTNET信号;
6个DMX-512输出，1个DMX输入支持65536个通道参数;MIDI输入输出接口，
LTC/SMPTE时间码,音频/麦克风输出/输入接口;德国青轴CHERRY黄色
背光按键;支持MA舞台3D软件和Wysiwyg软件可实时模拟现场;
输入电压: 100-240V, 50/60Hz，内置UPS断电保护电源;
预装WIN7 64位定制版系统.

NPU

技 术 参 数

在Grand Ma2系统模式下，可控制多达65536个
参数（最多256个DMX线路）
4096 HTP / LTP参数
8个DMX输出
内置7寸触摸屏
1 个以太网连接器
4个USB2.0接口
净重：9KG
毛重：15KG
体积：58 x 56 x 22cm

放大器
SY-8DX

技 术 参 数

供电：单相AC220±10%,频率50HZ±5%.
2路信号输入，8路经独立电气隔离的信号分配输出。
数字信号：DMX512，接口类型:RS-485以及采用RS-485接口传输的各种信号。
信号连接插座：三芯音频阳座阴座。
尺寸：19” 1U